THIS DRAWING IS UNPUBLISHED. RELEASED FOR PUBLICATION -,- .
© COPYRIGHT 1987 BY TYCO ELECTRONICS CORPORATION. ALL RIGHTS RESERVED.

LOC	DIST
H	—

REVISIONS

P	LTR	DESCRIPTION	DATE	DWN	APVD
	C3	EH01-0019-01	04-10-01	RF	—
	D	ECR-07-011550	22-08-07	BSV	KMA
	H	ECR-08-000115	16-01-08	BSV	KMA

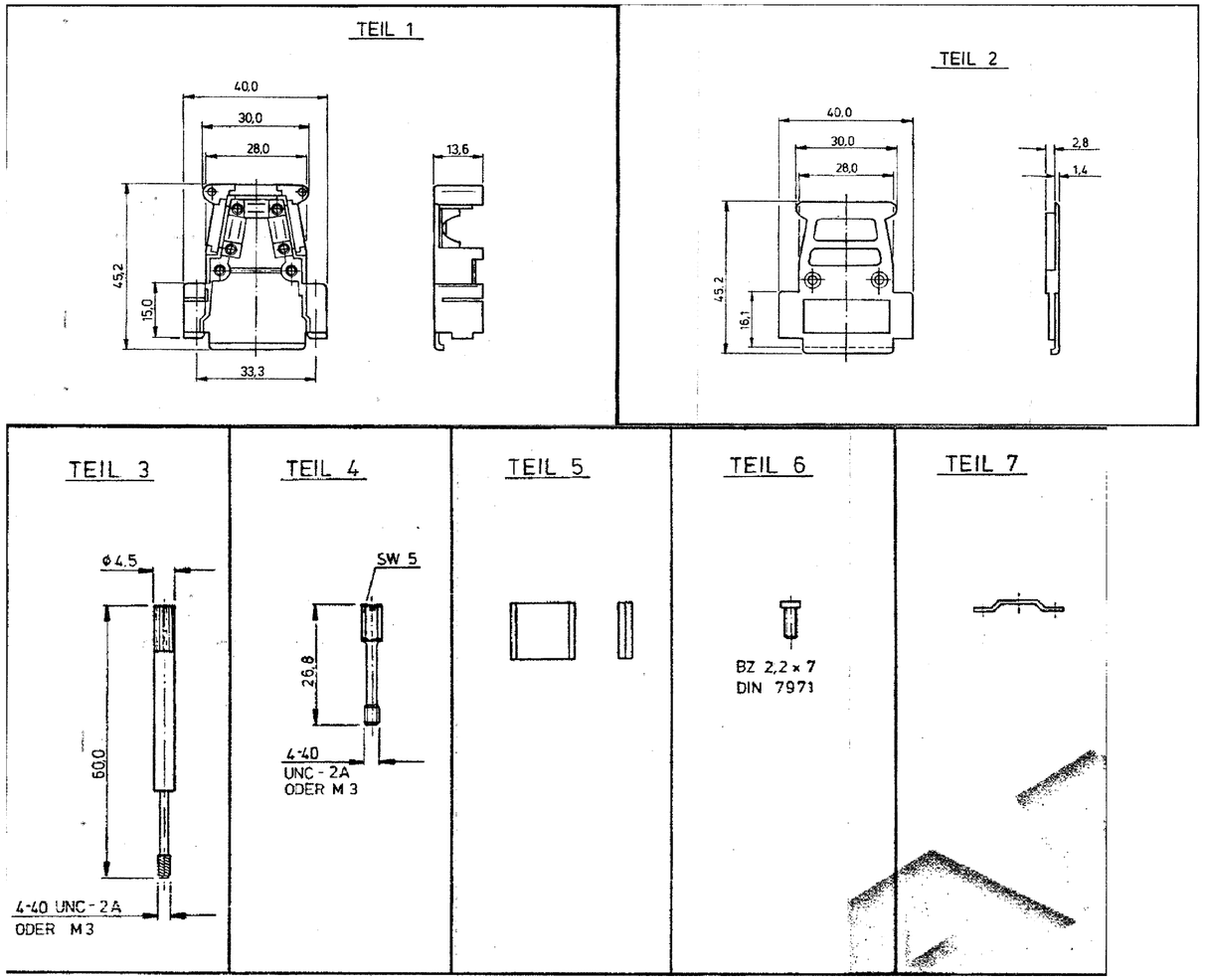

9 ERSETZT DURCH 1- -6

8 ERSETZT DURCH 1- -5

7 ERSETZT DURCH - 6

6 ERSETZT DURCH - 5

5 ERSETZT DURCH - 4

4 PPO-GV SCHWARZ

3 WIE 1, ZUSÄTZLICH LACKIERT MIT SILBERLACK

2 ABS - RUNDUM Ni ÜBER Cu

1 POLYCARBONAT GEFÜLLT MIT ALUMINIUM-FLOCKEN

4 MIT HEBE-SCHRAUBE LANG	4 MIT HEBE-SCHRAUBE KURZ	4 MIT HEBE-SCHRAUBE LANG	4 MIT HEBE-SCHRAUBE KURZ	4 OHNE HEBESCHRAUBE	3 MIT HEBE-SCHRAUBE LANG	3 MIT HEBE-SCHRAUBE KURZ	2 MIT HEBE-SCHRAUBE LANG	2 MIT HEBE-SCHRAUBE KURZ	1 MIT HEBE-SCHRAUBE LANG	1 MIT HEBE-SCHRAUBE KURZ	3 MIT HEBE-SCHRAUBE LANG	3 MIT HEBE-SCHRAUBE KURZ	3 OHNE HEBESCHRAUBE	2 MIT HEBE-SCHRAUBE LANG	2 MIT HEBE-SCHRAUBE KURZ	2 OHNE HEBESCHRAUBE	1 MIT HEBE-SCHRAUBE LANG	1 MIT HEBE-SCHRAUBE KURZ	1 OHNE HEBESCHRAUBE	BENENNUNG EINZELTEIL	WERKSTOFF	OBERFLÄCHE	TEIL-NR.
—	2	—	—	—	—	2	—	2	—	2	—	—	—	—	—	—	—	—	—	HEBESCHRAUBE (M3)	STAHL	VERZINKT	4
2	—	—	—	—	2	—	2	—	2	—	—	—	—	—	—	—	—	—	—	HEBESCHRAUBE (M3)	STAHL	VERZINKT	3
1	1	1	1	1	1	1	1	1	1	1	1	1	1	1	1	1	1	1	1	KLEMME	STAHL	VERZINKT	7
4	4	4	4	4	4	4	4	4	4	4	4	4	4	4	4	4	4	4	4	SCHRAUBE	STAHL	VERZINKT	6
2	2	2	2	2	2	2	2	2	2	2	2	2	2	2	2	2	2	2	2	VERSCHLUSS-STOPFEN	1 2 3 4		5
—	—	—	2	—	—	—	—	—	—	—	—	2	—	—	2	—	—	2	—	HEBESCHRAUBE (4-40 UNC)	STAHL	VERZINKT	4
—	—	2	—	—	—	—	—	—	—	—	2	—	—	2	—	—	2	—	—	HEBESCHRAUBE (4-40 UNC)	STAHL	VERZINKT	3
1	1	1	1	1	1	1	1	1	1	1	1	1	1	1	1	1	1	1	1	ABDECKKAPPE OBERTEIL	1 2 3 4		2
1	1	1	1	1	1	1	1	1	1	1	1	1	1	1	1	1	1	1	1	ABDECKKAPPE UNTERTEIL	1 2 3 4		1
2--4	2--3	2--2	2--1	2--0	1--9 (9)	1--8 (8)	1--6	1--5	1--3 (9)	1--2 (8)	-9 (7)	-8 (6)	-7 (5)	-6	-5	-4	-3 (7)	-2 (6)	-1 (5)				

AMP 1471-9 REV 31MAR2000

THIS DRAWING IS A CONTROLLED DOCUMENT.	DWN 20NOV87 —	Tyco Electronics	Tyco Electronics Corporation s-HertogenBosch,Nederlands,
DIMENSIONS: mm	TOLERANCES UNLESS OTHERWISE SPECIFIED: 0 PLC ± – 1 PLC ± – 2 PLC ± – 3 PLC ± – 4 PLC ± – ANGLES ± –	CHK 07DEC87 —	
		APVD —	NAME COVER FOR HD-20 15POLIG
		PRODUCT SPEC —	
		APPLICATION SPEC —	SIZE A2 / CAGE CODE 00779 / DRAWING NO C-828277 / RESTRICTED TO —
MATERIAL –	FINISH –	WEIGHT —	
		CUSTOMER DRAWING	SCALE NTS / SHEET 1 OF 1 / REV H

828277