Copying of this document and giving it to others and the use or communication of the contents thereof, are forbidden without express authority. Offenders are liable to the payment of damages. All rights are reserved in the event of the grant of a patent or the registration of a utility model or design.

CAD–Zeichnung
manuelle Änderung nicht zulässig

EINBAULAGE ANBAUGEHÄUSE
(KENNBUCHSTABE A IST SICHTBAR)

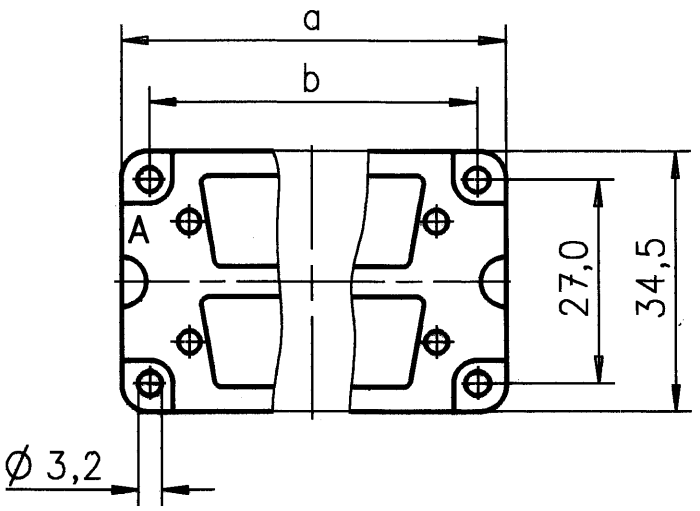

EINBAULAGE TÜLLENGEHÄUSE
(KENNBUCHSTABE T IST SICHTBAR)

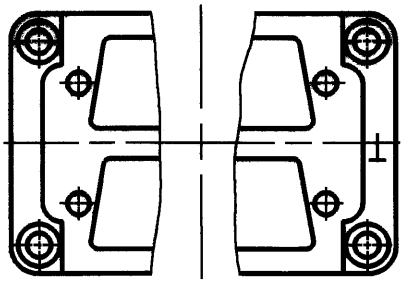

Typ–Nr.	a	b
C146 N33 009 G1	51,5	44,0
C146 N33 015 G1	51,5	44,0
C146 N33 025 G1	64,5	57,0
C146 N33 037 G1	85,0	77,5
C146 N33 050 G1	85,0	77,5

VERPACKUNGSEINHEIT BESTEHT AUS: 2 ADAPTERPLATTEN
BEFESTIGUNGSSCHRAUBEN:
8 M3x14 DIN 84
8 M2,9x6,5 DIN 7971

Fertigzustand: OHNE D–SUB–STECKVERBINDER

Zul. Abw. D2 DIN 6784

Maßstab 1:1

	Datum	Name
Gez.	21.05	Liebich
Bearb.		
Gepr.	26.05.97	
Norm.		

ADAPTERPLATTE
D–SUB, ZWEIREIHIG

AMPHENOL–TUCHEL ELECTRONICS GMBH

M–C146 N33 0XX G1

Blatt 1 / 1 Bl.

Zust.	Änderung	Datum	Name
01		21.5.97	Lie

Ursp. Ers. f.

Weitergabe sowie Vervielfältigung dieser Unterlage, Verwertung und Mitteilung ihres Inhalts nicht gestattet, soweit nicht ausdrücklich zugestanden. Zuwiderhandlungen verpflichten zu Schadenersatz. Alle Rechte für den Fall der Patenterteilung oder Gebrauchsmuster–Eintragung vorbehalten.