DWG. NO. SD-52147-**10

:MM DIMENSIONS IN METRIC DO NOT SCALE DRAWING

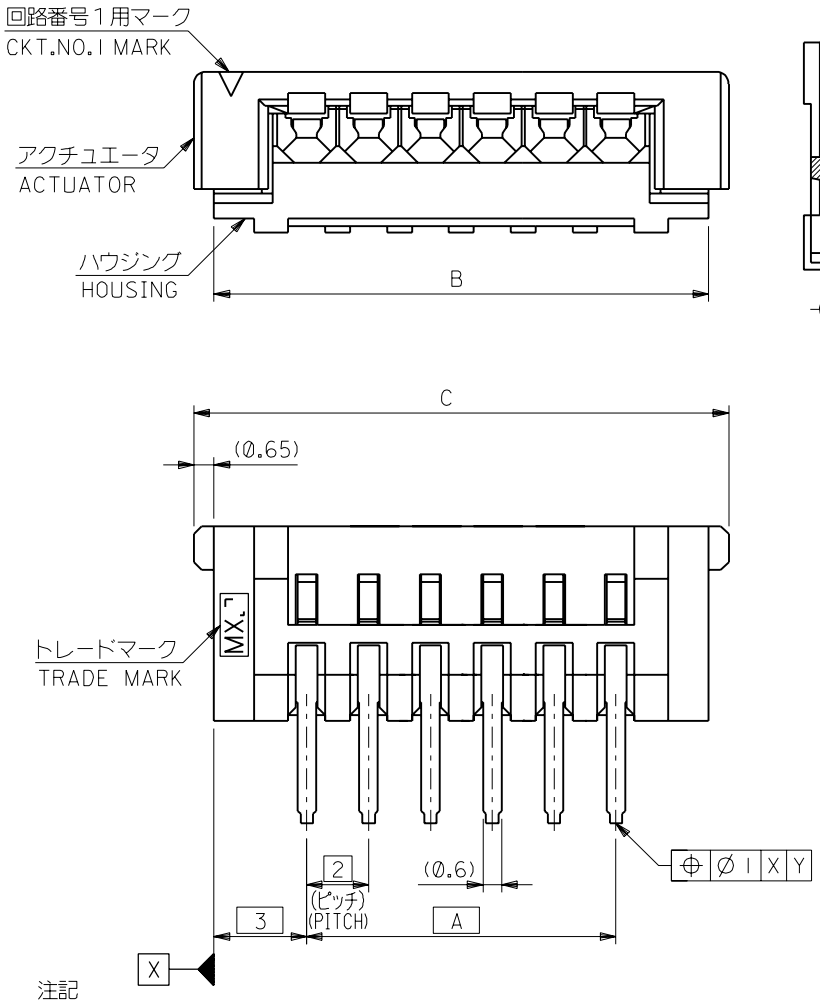

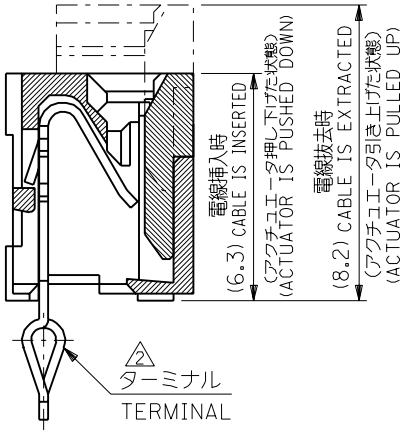

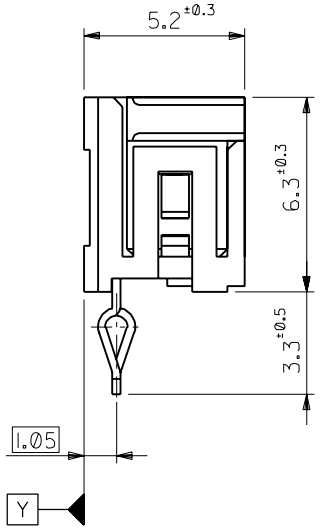

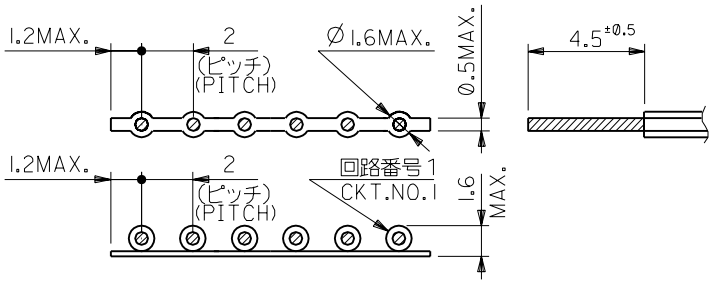

電線適合寸法
APPLICABLE WIRE

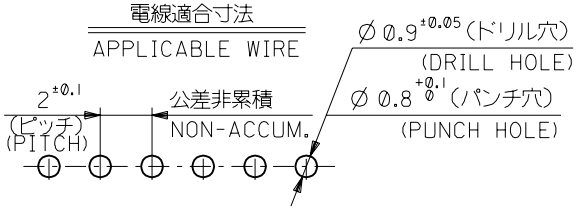

基板取付穴推奨寸法 (t=1.6)
RECOMMENDED P.C.BOARD DIM.

39.3	38	32	52147-1710	17
37.3	36	30	-1610	16
35.3	34	28	-1510	15
33.3	32	26	-1410	14
31.3	30	24	-1310	13
29.3	28	22	-1210	12
27.3	26	20	-1110	11
25.3	24	18	-1010	10
23.3	22	16	-0910	9
21.3	20	14	-0810	8
19.3	18	12	-0710	7
17.3	16	10	-0610	6
15.3	14	8	-0510	5
13.3	12	6	-0410	4
11.3	10	4	-0310	3
9.3	8	2	52147-0210	2
C	B	A	ENG.NO.	極数 CKT.

注記
NOTES

1 使用材料 : MATERIAL
ハウジング : PBT (ガラス繊維入), UL94V-0. (白)
HOUSING : PBT (GLASS FILLED), UL94V-0. (WHITE)
アクチュエータ : PBT (ガラス繊維入), UL94V-0. (白)
ACTUATOR : PBT (GLASS FILLED), UL94V-0. (WHITE)
ターミナル : リン青銅、錫メッキ (t=0.25)
TERMINAL : PHOS-BRO, PRE-TINNED (t=0.25)

2 2極のみキンク無しとする。
FOR CKT 2 MUST NOT BE KINK

角度 ANGLE	±3°				
30以上 OVER	±0.3				
10以上 30未満 OVER UNDER	±0.25				
10未満 UNDER	±0.2	C	再作図&変更 (J40791) REDRAWN & REVISED	T.N H.H	'94/9/28
一般公差 GENERAL TOLERANCES		記号 LTR	変更内容 REVISION RECORD	DR. CHK.	日付 DATE

材料 MATERIAL: 注記参照 SEE NOTES
仕上げ FINISH: //
適用電線範囲 WIRE RANGE: AWG #26 (錫コート線)(TOP-COAT WIRE)
被覆外径 INS. RANGE: 図中参照 SEE DRAWING
DRAWN BY '94/9/28 T.NIITSU
CHK'D BY '94/9/29 Y.M H.HIRAMOTO
APP'D BY '94/9/29 M.FUKUSHIMA
尺度 SCALE: //

MOLEX-JAPAN CO.,LTD. 日本モレックス株式会社

REVISE ONLY ON CAD SYSTEM

TITLE 名称
2.0 NEW MINI
WIRE TRAP CONN.(ST.)

DWG. NO. SD-52147-**10
REV C

THIS DRAWING CONTAINS INFORMATION THAT IS PROPRIETARY TO MOLEX(JAPAN) AND SHOULD NOT BE USED WITHOUT WRITTEN PERMISSION
本図面は日本モレックス(株)の所有する情報を含むもので当社の許可なく複製を禁止する。

EN-01C(032)MXJ-32

52147.S2