THIS DRAWING IS UNPUBLISHED. VERTRAULICHE UNVERÖFFENTLICHTE ZEICHNUNG
© COPYRIGHT 19 BY AMP INCORPORATED. ALL RIGHTS RESERVED. ALLE RECHTE VORBEHALTEN.

LOC	DIST
A1	-

PROJECT NR.: 94-52257

REVISIONS / ÄNDERUNGEN

P	LTR	DESCRIPTION / BESCHREIBUNG	DATE	DWN	APVD
	A	EG00 0197 96	13.2.96	Wi	Je
	A1	EG00 0351 96	26.3.96	AW	RJ
	A2	EG00 0497 97	24APR97	Wi	Je
	B	EG00 0765 97	27JUN97	AW	RJ

BMW

AMP REV.	NEUFREIGABE/ ÄND-LISTE-NR.	INDEX	BESCHREIBUNG	DATUM	NAME	M
A	-	-	Zur Produktion frei PRODUCTION RELEASE	13.2.96	-	-
A1	-	-	Z3→A wird Z6, Farbe u. Gewicht geänd. become "A", COLOR AND WEIGHT CHANGED	26.3.96	-	-
A2	-	-	Variante Z hinzu, Bem. geändert INSTANCE Z ADDED, DESCRIPTION CHANGED	24APR97	-	-
B	E 7593.K	-	Zeichnung grundlegend geändert, Serienstand DRAWING BASICALLY CHANGED, DESIGN FOR SERIAL TOOL	27JUN97	Fekonia	-

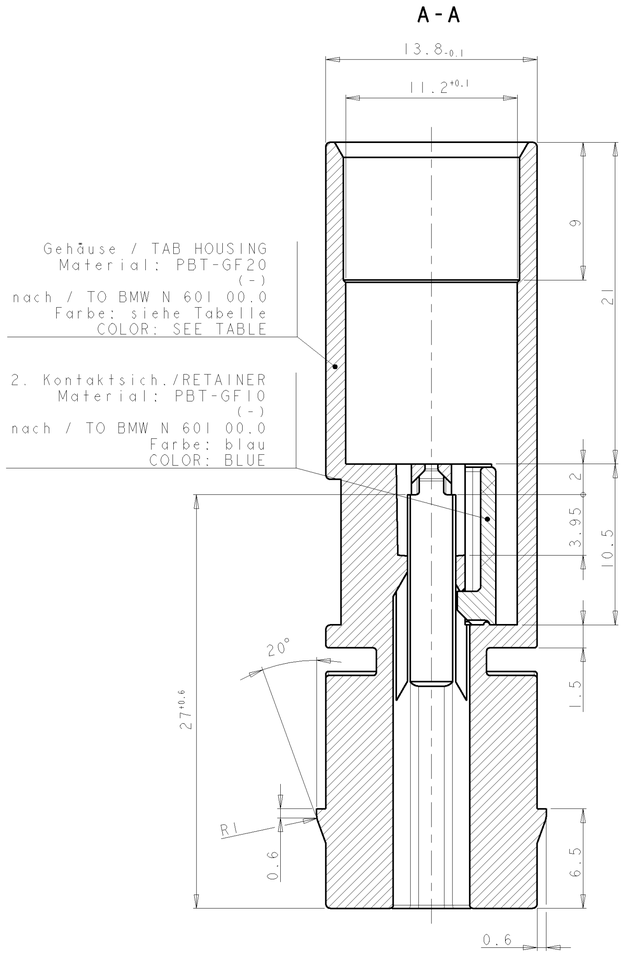

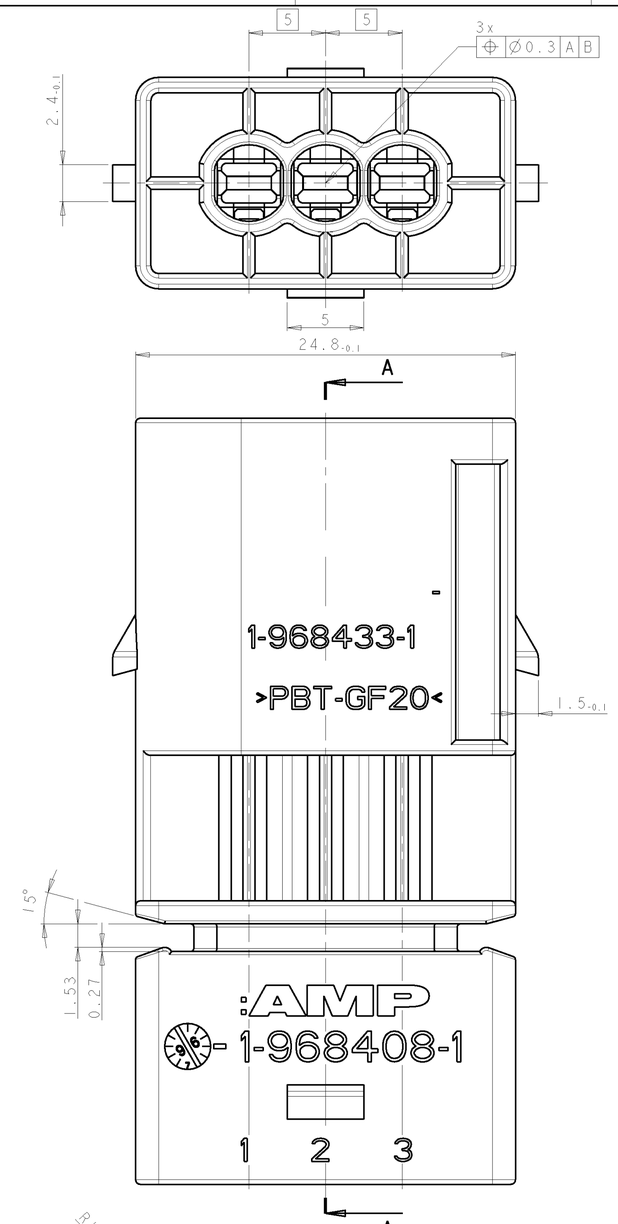

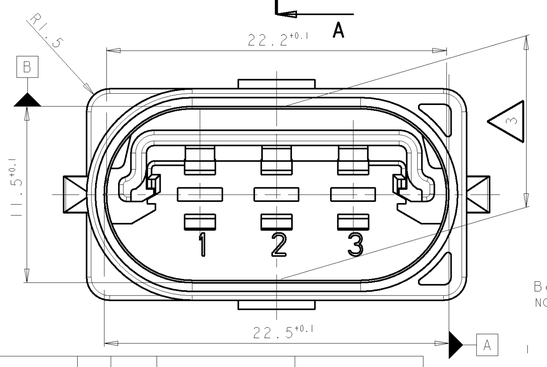

Kodierung / CODING Z
2:1

2. Kontaktsicherung in Endrastststellung
(entspricht nicht dem Lieferzustand)
RETAINER LOCKED
(IS NOT CONDITION OF DELIVERY)

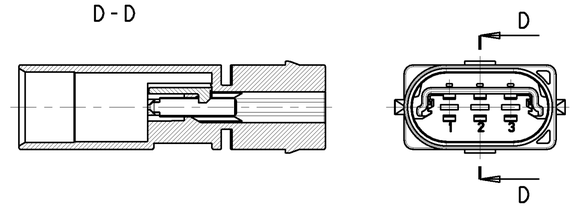

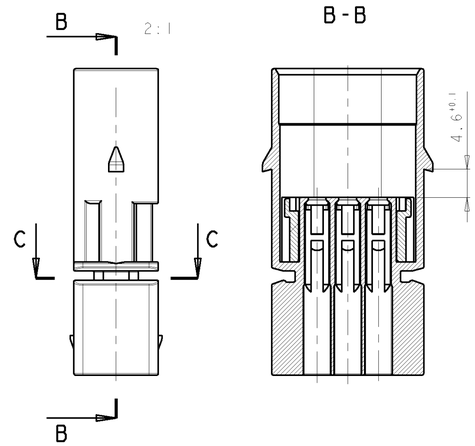

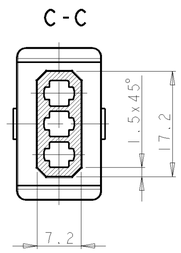

Variante / INSTANCE 2
2:1

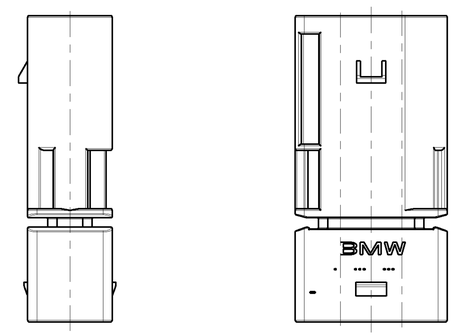

Kodierungen / CODINGS

Variante / INSTANCE 2

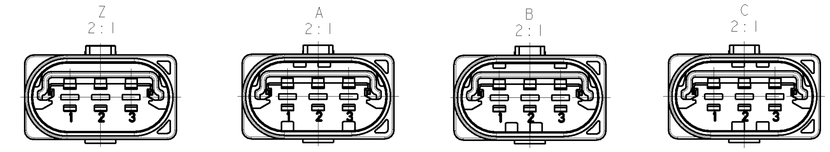

Variante / INSTANCE 1

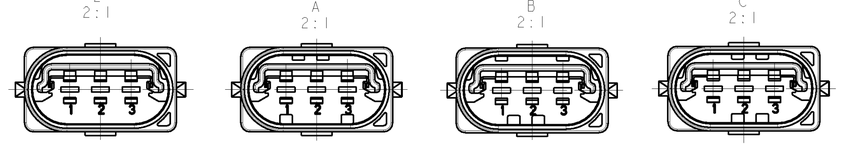

1:1

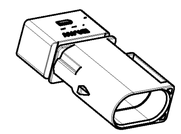

BMW

	DATUM	NAME	GESEHEN		DATUM	NAME	ARBEITSPAUSE
GEZ.	-	-	-	FERTIGG. GEPR.	-	-	-
GEPR.	-	-	-	WERKST. GEPR.	-	-	
FUNKTION GEPR.	-	-		NORM GEPR.	-	-	
ERSATZ FÜR:	-			ERSETZT DURCH:	-		

PART-NAME: SHEET 1 OF 1

TABLE
HOUSING FOR TAB 3POS VDA

BENENNUNG: BLATT 1 V. 1

Tabelle
Flachsteckergehäuse 3pol. VDA

ERSTVERWENDUNG TYP	HAUPTGR.	UNTERGR.	ZEICHNUNGS-NR./DRAWING-NO.	FORMAT SIZE
E46	12	52	1 437 017	1

Bemerkungen
NOTES

1. Passend zu Flachkontakt für Einzelleiterabdichtung siehe Zeichnung: AMP: 87-9441-16 BMW: 1 732 605
   SUITABLE FOR TAB CONTACT FOR SINGLE WIRE SEALING (SEE DRAWING):
2. Maßgebend ist der deutsche Text
   ONLY THE GERMAN-LANGUAGE VERSION SHALL BE BINDING
3. Verzug zulässig bis max.0.3 (in Minus-Richtung)
   WARPAGE PERMITTED TO MAX. 0.3 (TO MINUS-DIRECTION)
4. Verpackung: Schüttgut
   PACKAGING: LOOSE PIECE
5. Einzelheiten der Ausführung bleiben dem Hersteller überlassen
   DETAILS OF DESIGN ARE TO LEFT TO THE MANUFATURER
6. Prüfkragen siehe AMP -
   TEST INTERFACE SEE

BMW BESTELL-NR. ORDER NO.	E-NR. E-NO.	AMP BESTELL-NR. ORDER NO.	REV.	KOD. COD.	VAR. INST.	BENENNUNG DESCRIPTION	OBERFLAECHE SURFACE / FARBE/COLOUR	ART KIND	GRAMM GEWICHT WEIGHT	PASSEND ZU: SUITABLE FOR: TAB: BMW	AMP
-	E 7593.K	~~4-968408-2~~	~~B~~	~~C~~	~~2~~	Gehäuse/HOUSING	schwarz BLACK	K	8.3	-	-
-		~~4-968408-1~~	~~B~~		~~1~~						
1 437 019.9		3-968408-2	B	B	2						
1 437 022.9		3-968408-1	B		1						
1 437 018.9		2-968408-2	B	A	2						
1 437 021.9		2-968408-1	B		1						
1 437 020.9		1-968408-2	B	Z	2						
1 437 023.9		1-968408-1	B		1						

THIS DRAWING IS A CONTROLLED DOCUMENT FOR AMP INCORPORATED. IT IS SUBJECT TO CHANGE AND THE CONTROLLING ENGINEERING ORGANIZATION SHOULD BE CONTACTED FOR THE LATEST REVISION. DIESES ZEICHNUNGSDOKUMENT WIRD DURCH AMP INCORPORATED KONTROLLIERT. ES UNTERLIEGT ÄNDERUNGEN UND DIE ZUSTÄNDIGE ENTWICKLUNGSABTEILUNG, DEN JEWEILIGEN STAND DER ZEICHNUNG ERFAHREN SIE AUF ANFRAGE.

DIMENSIONS: DIMENSIONEN: mm
TOLERANCES UNLESS OTHERWISE SPECIFIED: ALLGEMEINTOLERANZEN
.1 PLC ±
.2 PLC ± nach DIN
.3 PLC ± 16901-140
.5 PLC ±
ANGLES/WINKEL ±2°
MATERIAL -
FINISH/OBERFLÄCHE/FARBE -

DWN A. Wilkner 22MAY97
CHK R. Getter 22MAY97
APVD -
PRODUCT SPEC PRODUKTSPEZ. 108-18519-1
APPLICATION SPEC VERWENDETUNGSSPEZ.
WEIGHT GEWICHT 8.3 g

AMP Deutschland GmbH
D-63225 Langen

SUPERSEDED
NOT the LATEST REVISION

Gehäuse für Flachst. 2.8x0.8, 3pol.
HOUSING FOR TAB 2.8x0.8, 3POS.

SIZE A CAGE CODE 00779 DRAWING NO. A 1-968408 ZEICHNUNGS-NR.
RESTRICTED TO NUR FÜR BMW
RESTRICTED CUSTOMER / KUNDENZEICHNUNG
SCALE MAASSTAB 2:1 SHEET 1 OF 1 BLATT VON REV B

AMP 4805 REV 27JUN96