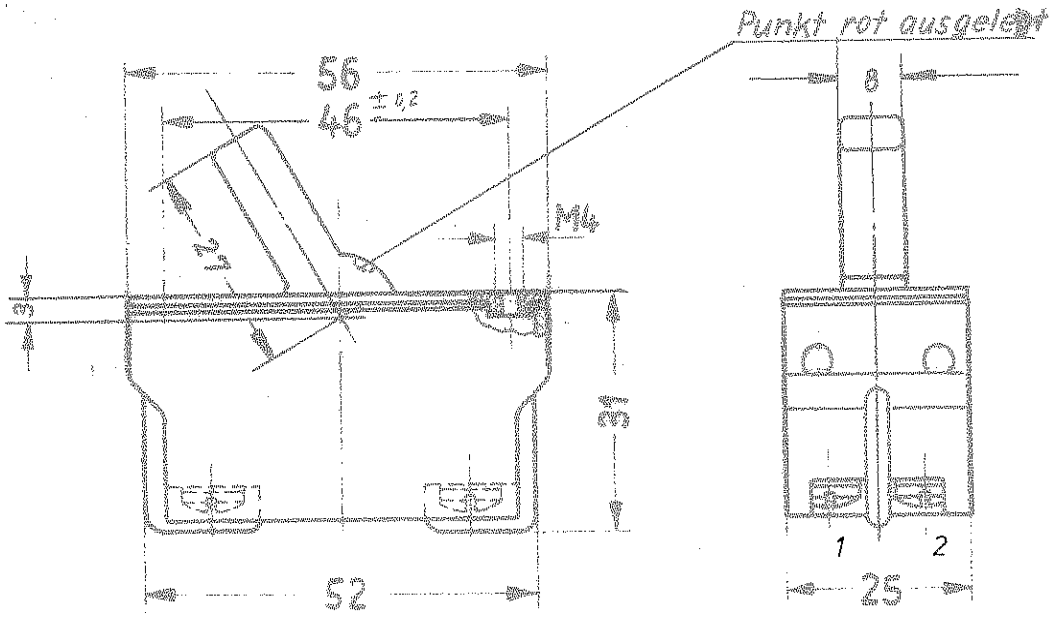

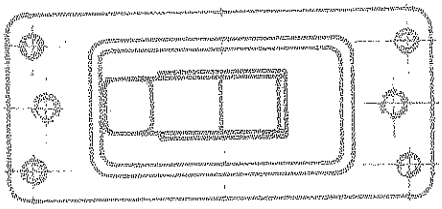

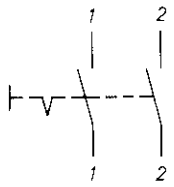

Aufschrift:

MARQUARDT
0320.0302
16(6)/250~ 5E4
05
15A 250V AC
1 1/2 HP
R 17

Herstelljahr/- monat nach DIN EN 60062

Russchalter 2 polig

Überstand der Dichtung umlaufend ≤1,5

Freimaßtoleranz ±0,5

Stückzahlen	Nr.	Art der Änderung	Tag	Name	Gepr.
	c	10085	9.10.75	Zü	
	b	9615	24.1.75	Zü.	
	a	3868	4.10.66		

Nr.	Art der Änderung	Tag	Name	Gepr.
f	29427	10.07.00	Grh	
e	29148	4.4.00	Grh	
d	28373	22.9.99	Hut	

1964	Datum	Name	Werkstoff
Gezeichnet	10.3.		
Geprüft			
Normgepr.			

J. & J. Marquardt
Rietheim über Tuttlingen

Maßstab 1:1

Geräteschalter

0320 . 0302

Ersatz für

Ersetzt durch

Gültig für Serienfertigung